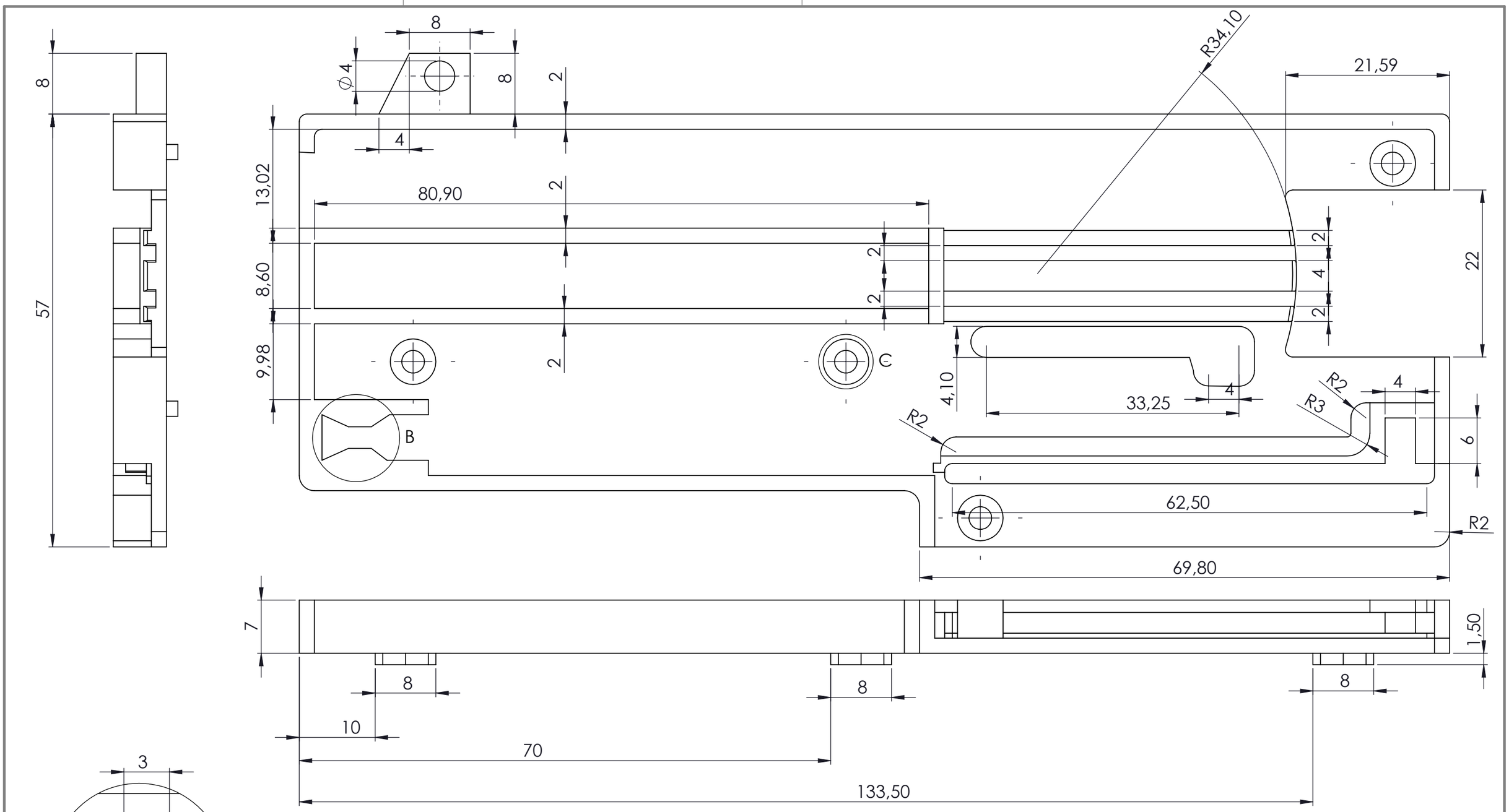

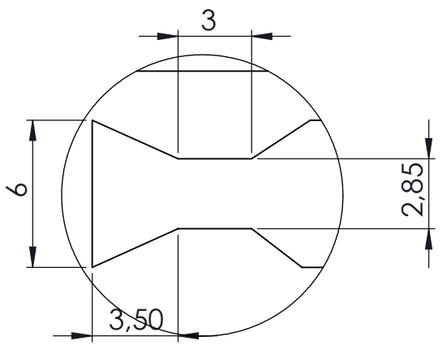

DETALLE B
ESCALA 4 : 1

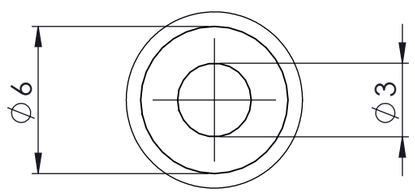

DETALLE C
ESCALA 4 : 1

Todos los salientes para tirafondos son idénticos.

La tapa contraria es simétricamente igual a ésta.

Material:		Tolerancia General (mm): ± 0,5	
Sustituye a:		Versión:	Registro:
	Dibujado	Comprobado	INDAUX — TF:(+34) 943.899.100 FAX:(+34) 943.899.101 indaux@indaux.com — INDUSTRIAS AUXILIARES (INDAUX),S.A. SAN PRUDENCIO,S/N. 20808 GETARIA — APDO. 132. E-20800 ZARAUTZ (GUIPÚZCOA) ESPAÑA www.indaux.com
Fecha			
Firma			
Escala	Denominación		Referencia
2:1	Guía mecanismos 1&2		